ԱՇԽԱՏԱՆՔԱՅԻՆ ԳԾԱԳՐԵՐԻ ՑԱՆԿ

N	ԹԵՐԹԵՐԻ ԱՆՎԱՆՈՒՄԸ	ԹԵՐԹ
1	2	3
1	ԸՆԴՀԱՆՈՒՐ ՏՎՅԱԼՆԵՐ	ՃՇ - 1
2	ԻՐԱՎԻՃԱԿԱՅԻՆ ՀԱՏԱԿԱԳԻԾ	ՃՇ - 2
3	ԲԱՐԵԿԱՐԳՎՈՂ ՀԱՏՎԱԾԻ ՀԱՏԱԿԱԳԻԾ /ՉԱՓԱԳՐՈՒԹՅՈՒՆ/	ՃՇ - 3
4	ՃՈՃԱՆԱԿ «BALANCE»-Ի, ԱՂԲԱՐԿՂԻ, ԵՎ ՍԱՀԱՐԱՆ, ՃՈՃԱՆԱԿ «VECTRA»-Ի ՏԵՍՔԵՐԸ, ԸՆԴՀԱՆՈՒՐ ԱՇԽԱՏԱՆՔՆԵՐԻ ԱՄՓՈՓԱԳԻՐ	ՃՇ - 4
5	ՄԵՏԱՂԱԿԱՆ ԴԱՐՊԱՍ ՄԴ-1, ԿՏՐՎԱԾՔՆԵՐ 1 - 1 ԵՎ 2 - 2, ԱՇԽԱՏԱՆՔՆԵՐԻ ԵՎ ՆՅՈՒԹԵՐԻ ՄԱՍՆԱԳՐԵՐ	ՃՇ - 5
6	ՄԵՏԱՂԱԿԱՆ ՑԱՆԿԱՊԱՏ ՄՑ-1, ՄԵՏԱՂԱԿԱՆ ՑԱՆԿԱՊԱՏ ՄՑ-1-Ի ՄԱՍՆԱԳԻՐ, ԿԱՆԳՆԱԿԻ ՀԻՄՔԻ ԿՏՐՎԱԾՔ	ՃՇ - 6
7	ՄԵՏԱՂԱԿԱՆ ՃՈՃԱՆԱԿ Ճ-1-ի ՏԵՍՔԸ ԴԵՄԻՑ, ԿՏՐՎԱԾՔՆԵՐ, ՄԵՏԱՂԱԿԱՆ ՃՈՃԱՆԱԿԻ ՄԱՍՆԱԳՐԵՐ, ԸՆԴՀԱՆՈՒՐ ԱՇԽԱՏԱՆՔՆԵՐԻ ԱՄՓՈՓԱԳԻՐ	ՃՇ - 7
8	ՄԵՏԱՂԱԿԱՆ ՆՍՏԱՐԱՆ ՄՆ-1, ՄԵՏԱՂԱԿԱՆ ՆՍՏԱՐԱՆ ՀԵՌԱՆԿԱՐ, ՀԱՆԳՈՒՅՑ 1, ԿՏՐՎԱԾՔ, ՄԵՏԱՂԱԿԱՆ ՆՍՏԱՐԱՆԻ ՄՆ -1 ՄԱՍՆԱԳԻՐ	ՃՇ - 8
9	ԱՇԽԱՏԱՆՔՆԵՐԻ ԺԱՄԱՆԱԿԱՑՈՒՅՑ	ՃՇ - 9

ՆԱԽԱԳԻԾԸ ԿԱՏԱՐՎԵԼ Է ԳՈՐԾՈՂ ՇԻՆԱՐԱՐԱԿԱՆ ՆՈՐՄԵՐԻՆ ԵՎ ԿԱՆՈՆՆԵՐԻՆ ՀԱՄԱՊԱՏԱՍԽԱՆ:

Ն Գ Ի Հ. ՀԱԿՈԲՅԱՆ

ԲԱՑԱՏՐԱԳԻՐ

Հ Հ Լոռու մարզի Լոռի Բերդ համայնքի Լոռի Բերդ բնակավայրի կենտրոնի տարածքի բարեկարգման նախագիծը կատարվել է համայնքապետարանի հետ կնքված պայմանագրի և ճարտարապետա-հատակագծային առաջադրանքի հիման վրա:

Վարչական տարածքի բարեկարգվող հատվածը իրենից ներկայացնում է բազմանկյուն հատակագծով մոտ 310 քմ տարածք, որտեղ առկա է սղարան և կանաչապատ գոտի: Բարեկարգման աշխատանքների համար անհրաժեշտ է կատարել որոշ հողային աշխատանքներ:

Նախագծով նախատեսված է կատարել հետևյալ աշխատանքները.

1. ԳՐՈՒՆՏԻ ԿՏՐՈՒՄՈՎ ՄԵԽԱՆԻԶՄՈՎ
2. ԱՎԵԼՈՐԴ ԲՆԱՀՈՂԻ ՓՈՌՈՒՄ ՏԵՂՈՒՄ
3. ՆԱԽԱՊԱՏՐԱՍՏԱԿԱՆ ՇԵՐՏԻ ԻՐԱԿԱՆԱՑՈՒՄ ԱՎԱԶԱԿՈՊԻՃԻՑ/հաստ. 100 մմ/
4. ՆԱԽԱՊԱՏՐԱՍՏԱԿԱՆ ՇԵՐՏԻ ԻՐԱԿԱՆԱՑՈՒՄ ԲԵՏՈՆԻՑ/հաստ. 100 մմ/
5. ՆԱԽԱՊԱՏՐԱՍՏԱԿԱՆ ՇԵՐՏԻ ԻՐԱԿԱՆԱՑՈՒՄ Ց/ԱՎԱԶԵ ՇԱՂԱԽՈՎ /հաստ. 30 մմ/
6. ՍԱԼԱՐԿՈՒՄ ԲԱԶԱԼՏԵ ՍԱԼԻԿՆԵՐԻՑ /հաստ. 30 մմ/
7. ՆՍՏԱՐԱՆՆԵՐԻ ՃՈՃԱՆԱԿԻ ԵՎ ՄԱՐԶԱՍԱՐՔԻ ՏԵՂԱԴՐՈՒՄ
8. ԾԱՌԵՐԻ ՏՆԿՈՒՄ /ՏՈՒԼ H=1.0 մ/
9. ՄԵՏԱՂԱԿԱՆ ՑԱՆԿԱՊԱՏԵՐԻ ԿԱՌՈՒՑՈՒՄ
10. ԱՎԱԶԱՐԿՂԵՐԻ ԿԱՌՈՒՑՈՒՄ
11. ԿՈՅՈՒՂՈՒ ՔԱՅՔԱՅՎԱԾ ԽՈՂՈՎԱԿԻ ՓՈԽԱՐԻՆՈՒՄ ՆՈՐՈՎ

Տնօրեն	Ա. ՍԱՐԳՍՅԱՆ		ՀՀ Լոռու մարզի Լոռի Բերդ համայնքի Լոռի Բերդ բնակավայրի կենտրոնի բարեկարգում		
Ն Գ Ճ	Հ. ՀԱԿՈԲՅԱՆ				
Գծեց	Հ. ՀԱԿՈԲՅԱՆ			ՓՈՒԼ	ԹԵՐԹ	ԹԵՐԹԵՐ
Ստուգեց	Ն.ՕՀԱՆՅԱՆ			Ա Ն	ՃՇ - 1	9
			ԸՆԴՀԱՆՈՒՐ ՏՎՅԱԼՆԵՐ	«ԼՍ ՆԱԽԱԳԻԾ» ՍՊԸ	

ԻՐԱՎԻՃԱԿԱՅԻՆ ՀԱՏԱԿԱԳԻԾ Մ : 1000

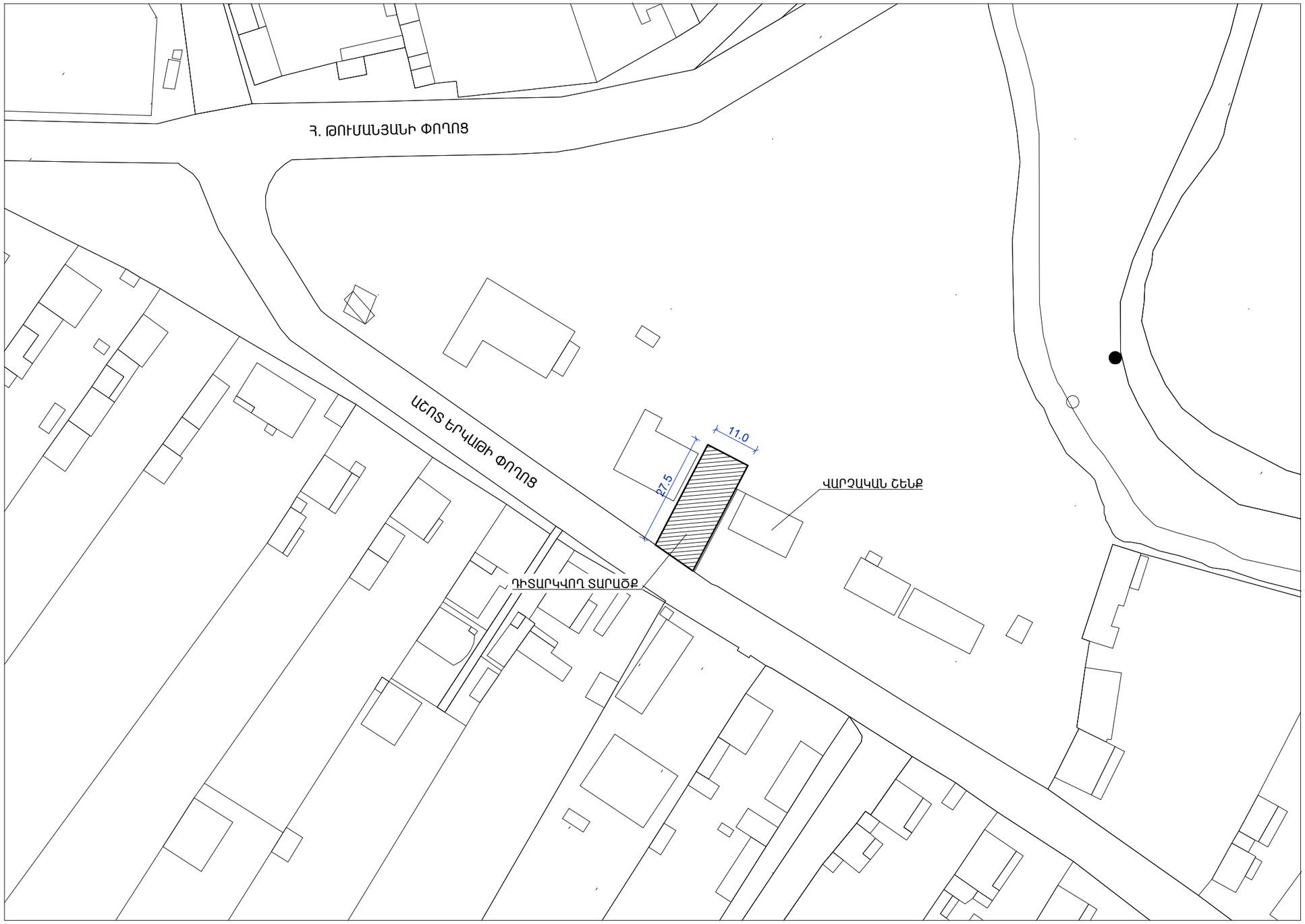

Տնօրեն	Ա. ՍԱՐԳՍՅԱՆ		ՀՀ Լոռու մարզի Լոռի Բերդ համայնքի Լոռի Բերդ բնակավայրի կենտրոնի բարեկարգում			
Ն Գ Ճ	Հ. ՀԱԿՈԲՅԱՆ					
Գծեց	Հ. ՀԱԿՈԲՅԱՆ			ՓՈՒԼ	ԹԵՐԹ	ԹԵՐԹԵՐ
Ստուգեց	Ն.ՕՀԱՆՅԱՆ			Ա Ն	ՃՇ - 1	9
			ԻՐԱՎԻՃԱԿԱՅԻՆ ՀԱՏԱԿԱԳԻԾ	«ԼՍ ՆԱԽԱԳԻԾ» ՍՊԸ		

ԲԱՐԵԿԱՐԳՎՈՂ ՀԱՏՎԱԾԻ ՀԱՏԱԿԱԳԻԾ Մ : 200

ՉԱՓԱԳՐՈՒԹՅՈՒՆ

Տնօրեն	Ա. ՍԱՐԳՍՅԱՆ		ՀՀ Լոռու մարզի Լոռի Բերդ համայնքի Լոռի Բերդ բնակավայրի կենտրոնի բարեկարգում			
Ն Գ Ճ	Հ. ՀԱԿՈԲՅԱՆ					
Գծեց	Հ. ՀԱԿՈԲՅԱՆ			ՓՈՒԼ	ԹԵՐԹ	ԹԵՐԹԵՐ
Ստուգեց	Ն.ՕՀԱՆՅԱՆ			Ա Ն	ճՇ - 1	9
			ԲԱՐԵԿԱՐԳՎՈՂ ՀԱՏՎԱԾԻ ՀԱՏԱԿԱԳԻԾ ՉԱՓԱԳՐՈՒԹՅՈՒՆ	«ԼՍ ՆԱԽԱԳԻԾ» ՍՊԸ		

ԲԱՐԵԿԱՐԳՎՈՂ ՀԱՏՎԱԾԻ ՀԱՏԱԿԱԳԻԾ Մ : 200

ՆԱԽԱԳԾՎՈՂ

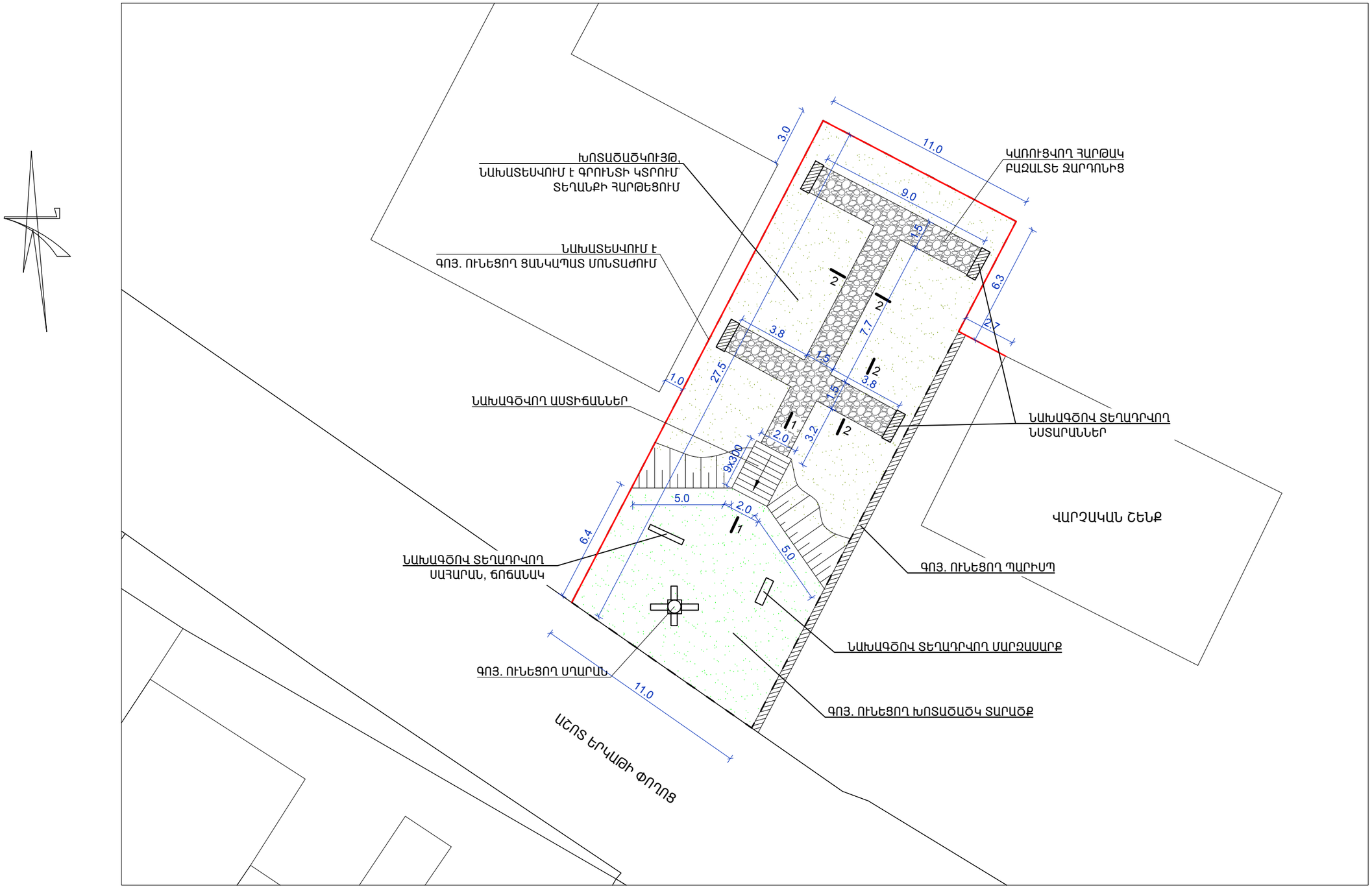

Տնօրեն	Ա. ՍԱՐԳՍՅԱՆ		ՀՀ Լոռու մարզի Լոռի Բերդ համայնքի Լոռի Բերդ բնակավայրի կենտրոնի բարեկարգում			
Ն Գ Ճ	Հ. ՀԱԿՈԲՅԱՆ					
Գծեց	Հ. ՀԱԿՈԲՅԱՆ			ՓՈՒԼ	ԹԵՐԹ	ԹԵՐԹԵՐ
Ստուգեց	Ն.ՕՀԱՆՅԱՆ			Ա Ն	ՃՇ - 1	9
			ԲԱՐԵԿԱՐԳՎՈՂ ՀԱՏՎԱԾԻ ՀԱՏԱԿԱԳԻԾ ՆԱԽԱԳԾՎՈՂ	«ԼՍ ՆԱԽԱԳԻԾ» ՍՊԸ		

ԿՏՐՎԱԾՔ 1 - 1 Մ 1 : 20

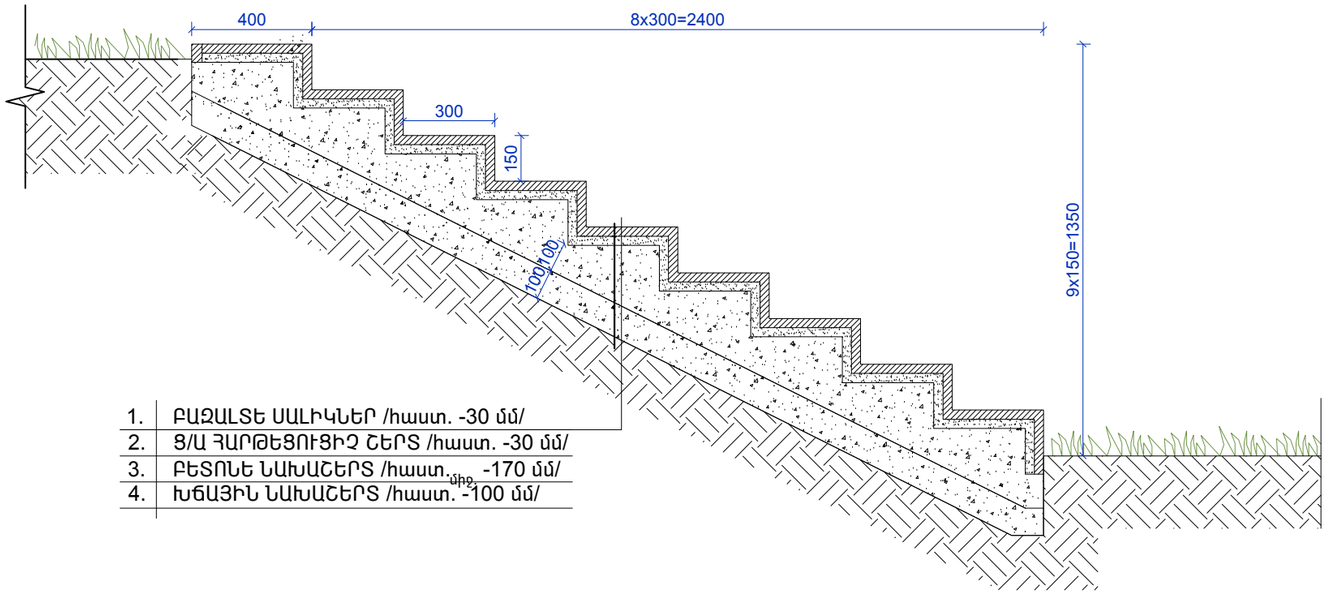

1. ԲԱԶԱԼՏԵ ՍԱԼԻԿՆԵՐ /հաստ. -30 մմ/
2. Ց/Ա ՀԱՐԹԵՑՈՒՑԻՉ ՇԵՐՏ /հաստ. -30 մմ/
3. ԲԵՏՈՆԵ ՆԱԽԱՇԵՐՏ /հաստ.միջ. -170 մմ/
4. ԽճԱՅԻՆ ՆԱԽԱՇԵՐՏ /հաստ. -100 մմ/

ԱՍՏԻՃԱՆՆԵՐԻ ԿԱՌՈՒՑՄԱՆՄԱՆ ՆՅՈՒԹԵՐԻ ՄԱՍՆԱԳԻՐ

1.	ԳՐՈՒՆՏԻ ԿՏՐՈՒՄ ՄԵԽԱՆԻԶՄՈՎ	- 2.5 մ^3
2.	ԽճԱՅԻՆ ՆԱԽԱՇԵՐՏԻ ԻՐԱԿԱՆԱՑՈՒՄ /հաստ. - 100 մմ/	- 6.2 մ^2
3.	ԲԵՏՈՆԵ ՆԱԽԱՇԵՐՏԻ ԻՐԱԿԱՆԱՑՈՒՄ /հաստ.միջ. - 170 մմ/	- 6.2 մ^2
4.	ԱՍՏԻՃԱՆՆԵՐԻ ԵՐԵՍԱՊԱՏՈՒՄ ԲԱԶԱԼՏԵ ՍԱԼԻԿՆԵՐՈՎ /հաստ. -30 մմ/ Ց/ԱՎԱԶԵ ՇԱՂԱԽԻ ՎՐԱ /հաստ. -30 մմ/	- 5.52 մ^2
5.	ԱՍՏԻՃԱՆԱՃԱԿԱՏՆԵՐԻ ԵՐԵՍԱՊԱՏՈՒՄ ԲԱԶԱԼՏԵ ՍԱԼԻԿՆԵՐՈՎ /հաստ. -30 մմ/ Ց/ԱՎԱԶԵ ՇԱՂԱԽԻ ՎՐԱ /հաստ. -30 մմ/	- 2.70 մ^2
6.	ՔԱՆԴԱԾ ԳՐՈՒՆՏԻ ՓՈՌՈՒՄ ՏԵՂՈՒՄ	- 2.5 մ^3

ՃԵՄՈՒՂԻՆԵՐԻ ԿԱՌՈՒՑՄԱՆՄԱՆ ՆՅՈՒԹԵՐԻ ՄԱՍՆԱԳԻՐ

1.	ԲՆԱՀՈՂԻ ԿՏՐՈՒՄ ՄԵԽԱՆԻԶՄՈՎ /հաստ. - 260 մմ/	- 44.0 մ^2
2.	ԲՆԱՀՈՂԻ ՏՈՓԱՆՈՒՄ ՄԵԽԱՆԻԶՄՈՎ	- 44.0 մ^2
3.	ԱՎԱԶԱԿՈՊՃԱՅԻՆ ԼԻՑՔԻ ԻՐԱԿԱՆԱՑՈՒՄ /հաստ. - 100 մմ/	- 44.0 մ^2
4.	ԲԵՏՈՆԵ ՆԱԽԱՇԵՐՏԻ ԻՐԱԿԱՆԱՑՈՒՄ /հաստ. - 100 մմ/	- 44.0 մ^2
5.	Ց/Ա ՀԱՐԹԵՑՈՒՑԻՉ ՇԵՐՏԻ ԻՐԱԿԱՆԱՑՈՒՄ /հաստ. - 30 մմ/	- 44.0 մ^2
6.	ՍԱԼԱՐԿՈՒՄ ԲԱԶԱԼՏԵ ՋԱՐԴՈՆԻՑ /հաստ. - 30 մմ/	- 44.0 մ^2
7.	ՔԱՆԴԱԾ ԳՐՈՒՆՏԻ ՓՈՌՈՒՄ ՏԵՂՈՒՄ	- 11.5 մ^3

ԿՏՐՎԱԾՔ 2 - 2 Մ 1 : 20

1. ԲԱԶԱԼՏԵ ՋԱՐԴՈՆԻՑ ՍԱԼԻԿՆԵՐ - 30 մմ
2. Ց/Ա ՀԱՐԹԵՑՈՒՑԻՉ ՇԵՐՏ - 30 մմ
3. ԲԵՏՈՆԵ ՆԱԽԱՇԵՐՏ -100 մմ
4. ԼԻՑՔ ԱՎԱԶԱԿՈՊԻՃԻՑ -100 մմ
5. ՏՈՓԱՆՎԱԾ ԲՆԱՀՈՂ

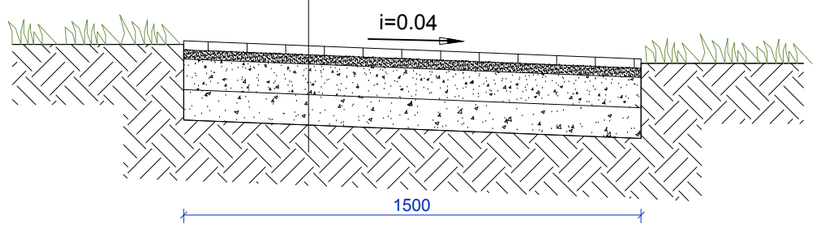

ԸՆԴՀԱՆՈՒՐ ԱՇԽԱՏԱՆՔՆԵՐԻ ՄԱՍՆԱԳԻՐ

1.	ԲՆԱՀՈՂԻ ՔԱՆԴՈՒՄ ՄԵԽԱՆԻԶՄՈՎ	- 30.0 մ^3
2.	ԳՈՅ. ՈՒՆԵՑՈՂ Φ100 ԿՈՅՈՒՂՈՒ ԽՈՂՈՎԱԿԻ ԱՊԱՄՈՆՏԱԺՈՒՄ	- 25.0 գծմ
3.	ՆԱԽԱՇԵՐՏԻ ԻՐԱԿԱՆԱՑՈՒՄ ՄԱՆՐԱՀԱՏԻԿ ԱՎԱԶԻՑ /հաստ. -100 մմ/	- 1.5 մ^3
4.	ԿՈՅՈՒՂՈՒՎ ՊՈԼԻԷԹԻԼԵՆԵ ՇԱԼՔԱՎՈՐ ԽՈՂՈՎԱԿԻ ՏԵՂԱԴՐՈՒՄ DN 100	- 25.0 գծմ
5.	ԼԻՑՔԻ ԻՐԱԿԱՆԱՑՈՒՄ ԱՎԱԶԻՑ	- 5.2 մ^3
6.	ՔԱՆԴԱԾ ԳՐՈՒՆՏԻ ՀԵՏԼԻՑՔ ՄԵԽԱՆԻԶՄՈՎ	- 23.3 մ^3
7.	ԱՎԵԼՈՐԴ ԳՐՈՒՆՏԻ ՓՈՌՈՒՄ ՏԵՂՈՒՄ	- 6.7 մ^3

Տնօրեն	Ա. ՍԱՐԳՍՅԱՆ		ՀՀ Լոռու մարզի Լոռի Բերդ համայնքի Լոռի Բերդ բնակավայրի կենտրոնի բարեկարգում			
Ն Գ Ճ	Հ. ՀԱԿՈԲՅԱՆ					
Գծեց	Հ. ՀԱԿՈԲՅԱՆ			ՓՈՒԼ	ԹԵՐԹ	ԹԵՐԹԵՐ
Ստուգեց	Ն.ՕՀԱՆՅԱՆ			Ա Ն	ճՇ - 1	9
			ԿՏՐՎԱԾՔՆԵՐ 1 - 1 ԵՎ 2 - 2, ԱՇԽԱՏԱՆՔՆԵՐԻ ԵՎ ՆՅՈՒԹԵՐԻ ՄԱՍՆԱԳԻՐԵՐ	«ԼՍ ՆԱԽԱԳԻԾ» ՍՊԸ		

ՄԵՏԱՂԱԿԱՆ ՑԱՆԿԱՊԱՏ ՄՑ-1

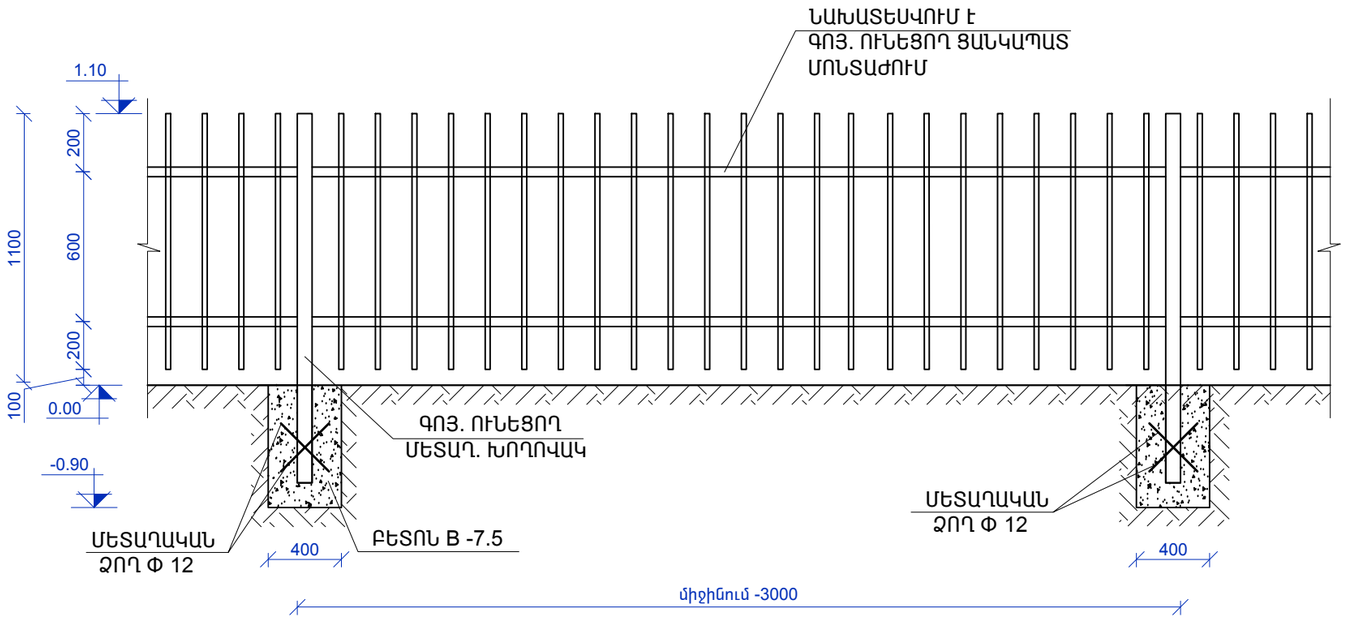

ԿԱՆԳՆԱԿԻ ՀԻՄՔԻ ԿՏՐՎԱԾՔ

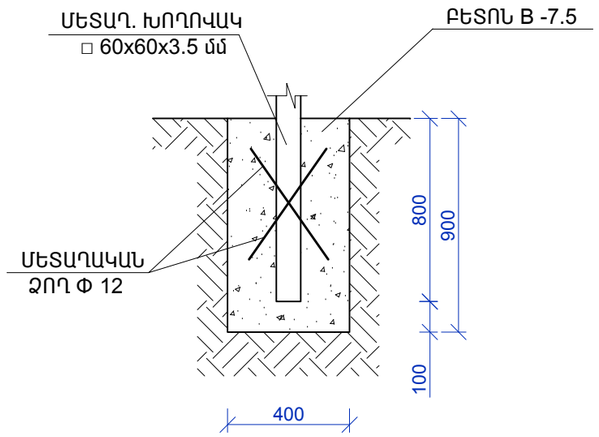

ՄԵՏԱՂԱԿԱՆ ՑԱՆԿԱՊԱՏ ՄՑ-1-Ի ՄԱՍՆԱԳԻՐ

Հ /Հ	ԱՆՎԱՆՈՒՄԸ	ՄԵԿ ԷԼ-ՏԻ ԵՐԿԱՐՈՒԹ-ՅՈՒՆԸ /մ/	ՔԱՆԱԿԸ /հատ/	ԸՆԴՀԱՆՈՒՐ ԵՐԿԱՐՈՒԹ-ՅՈՒՆԸ /մ/	ԾԱՆՈԹՈՒԹՅՈՒՆ /ԸՆԴՀ. ՔԱՇԸ /ԿԳ//
1.	ՄԵՏԱՂԱԿԱՆ ՁՈՂ Φ 12 մմ	0.5	32	16.0	14.2
2.	ՄԵՏԱՂԱԿԱՆ ԷԼԵՄԵՆՏՆԵՐԻ ՄԱՔՐՈՒՄ ՀԻՆ ՆԵՐԿԻՑ ԵՎ ՅՈՒՂԱՆԵՐԿՈՒՄ - 38.0 Մ^2				

ՄԵՏԱՂԱԿԱՆ ՑԱՆԿԱՊԱՏ ՄՑ-1 ՀԻՄՔԵՐԻ ՆՅՈՒԹԵՐԻ ՄԱՍՆԱԳԻՐ

1. ՀԻՄՔԵՐԻ ՔԱՆԴՈՒՄ ՁԵՌՔՈՎ 3- ՐԴ ԿԱՐԳԻ ԳՐՈՒՆՏՆԵՐՈՒՄ - 5.2 մ^3
2. ՀԻՄՔԵՐԻ ԲԵՏՈՆԱՑՈՒՄ ԲԵՏՈՆ B 7.5 - 2.3 մ^3
3. ԳՐՈՒՆՏԻ ՀԵՏԼԻՑՔ - 2.9 մ^3
4. ՔԱՆԴԱԾ ԳՐՈՒՆՏԻ ՓՌՈՒՄ ՏԵՂՈՒՄ - 2.3 մ^3

ԾԱՆՈԹՈՒԹՅՈՒՆ

1. ՄԵՏԱՂԱԿԱՆ ԷԼԵՄԵՆՏՆԵՐԻ ԵՌԱԿՑՈՒՄՆ ԻՐԱԿԱՆԱՑՆԵԼ -42 ՏԻՊԻ ԷԼԵԿՏՐՈԴՈՎ

Տնօրեն	Ա.ՍԱՐԳՍՅԱՆ		ՀՀ Լոռու մարզի Լոռի Բերդ համայնքի Լոռի Բերդ բնակավայրի կենտրոնի բարեկարգում			
Ն Գ Ճ	Հ. ՀԱԿՈԲՅԱՆ					
Կատարեց	Հ. ՀԱԿՈԲՅԱՆ			ՓՈՒԼ	ԹԵՐԹ	ԹԵՐԹԵՐ
Ստուգեց	Ն.ՕՀԱՆՅԱՆ			Ա Ն	ՃՇ - 8	9
			ՄԵՏԱՂԱԿԱՆ ՑԱՆԿԱՊԱՏ ՄՑ-1, ՄԵՏԱՂԱԿԱՆ ՑԱՆԿԱՊԱՏ ՄՑ-1-Ի ՄԱՍՆԱԳԻՐ, ԿԱՆԳՆԱԿԻ ՀԻՄՔԻ ԿՏՐՎԱԾՔ	«ԼՍ ՆԱԽԱԳԻԾ» ՍՊԸ		

ՍԱՀՄԱՆ, ՃՈՃԱՆԱԿ
«VECTRA»-Ի ՏԵՍՔ

ՃՈՃԱՆԱԿ «BALANCE»-Ի ՏԵՍՔ

ԱՂԲԱՐԿՂԻ ՏԵՍՔ

ԸՆԴՀԱՆՈՒՐ ԱՇԽԱՏԱՆՔՆԵՐԻ ԱՄՓՈՓԱԳԻՐ

1. ԾԱՌԵՐԻ ՏՆԿՈՒՄ /Տուա, H = 1մ/ - 10 հատ
4. ՃՈՃԱՆԱԿԻ ՏԵՂԱԴՐՈՒՄ /«BALANCE» մեծահասակների համար/ - 1 հատ
5. ՍԱՀՄԱՆ, ՃՈՃԱՆԱԿԻ ՏԵՂԱԴՐՈՒՄ /«VECTRA»/ - 1 հատ
6. ԱՂԲԱՐԿՂՆԵՐԻ ՏԵՂԱԴՐՈՒՄ - 2 հատ

Տնօրեն	Ա. ՍԱՐԳՍՅԱՆ		ՀՀ Լոռու մարզի Լոռի Բերդ համայնքի Լոռի Բերդ բնակավայրի կենտրոնի բարեկարգում			
Ն Գ Ճ	Հ. ՀԱԿՈԲՅԱՆ					
Գծեց	Հ. ՀԱԿՈԲՅԱՆ			ՓՈՒԼ	ԹԵՐԹ	ԹԵՐԹԵՐ
Ստուգեց	Ն.ՕՀԱՆՅԱՆ			Ա Ն	ՃՇ - 4	9
			ՃՈՃԱՆԱԿ «BALANCE»-Ի, ԱՂԲԱՐԿՂԻ, ԵՎ ՍԱՀՄԱՆ, ՃՈՃԱՆԱԿ «VECTRA»-Ի ՏԵՍՔԵՐԸ, ԸՆԴՀԱՆՈՒՐ ԱՇԽԱՏԱՆՔՆԵՐԻ ԱՄՓՈՓԱԳԻՐ	«ԼՍ ՆԱԽԱԳԻԾ» ՍՊԸ		

ԿՏՐՎԱԾՔ Մ 1:50

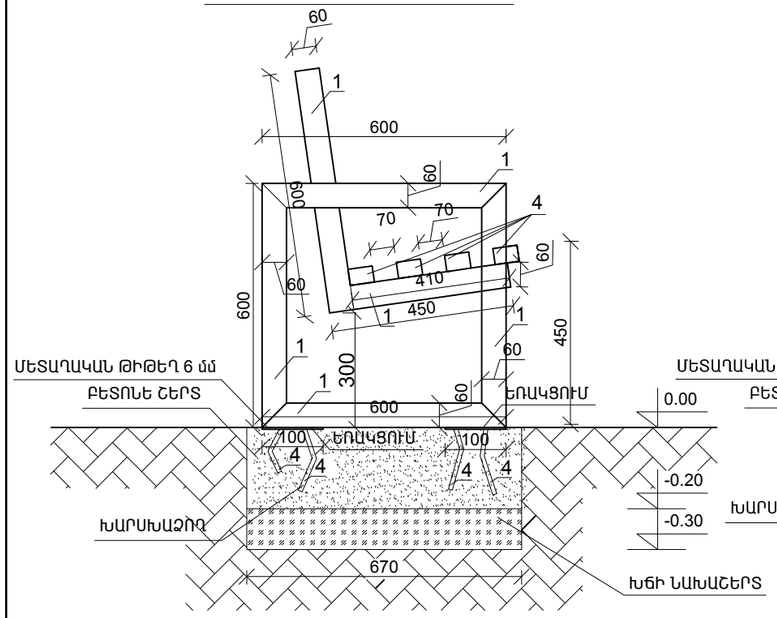

ՀԱՆԳՈՒՅՑ 1 Մ 1:50

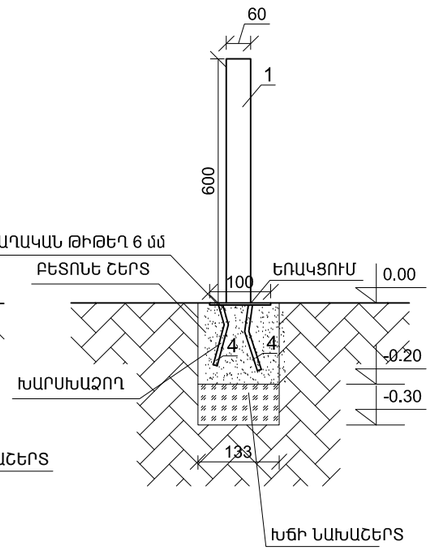

ՄԵՏԱՂԱԿԱՆ ՆՍՏԱՐԱՆ ՀԵՌԱՆԿԱՐ

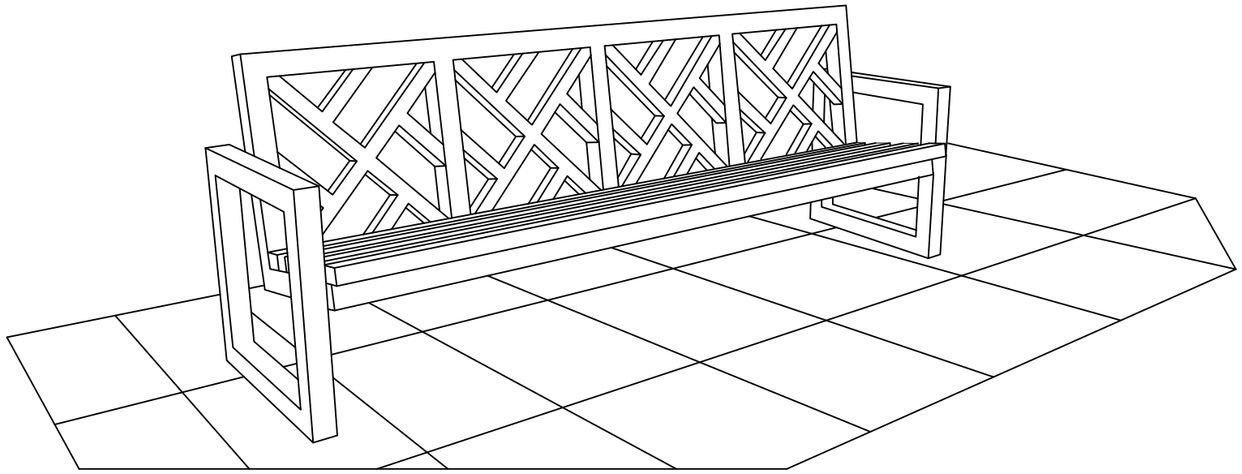

ՄԵՏԱՂԱԿԱՆ ՆՍՏԱՐԱՆԻ ՄՆ -1 ՄԱՍՆԱԳԻՐ

Հ /Հ	ԱՆՎԱՆՈՒՄԸ	ԸՆԴՀԱՆՈՒՐ ԵՐԿԱՐՈՒԹ-ՅՈՒՆԸ 1-Ի ՀԱՄԱՐ /մ/	ԸՆԴՀԱՆՈՒՐ ԵՐԿԱՐՈՒԹ-ՅՈՒՆԸ 2-Ի ՀԱՄԱՐ/մ/
1.	ՄԵՏԱՂ. ԽՈՂՈՎԱԿ □ 60x40x2	10.05	20.1
2.	ՄԵՏԱՂ. ԽՈՂՈՎԱԿ □ 60x40x2	9.12	18.24
3.	ՄԵՏԱՂ. ԽՈՂՈՎԱԿ □ 30x30x2	6.0	12.0
4.	ՓԱՅՏԵ ՉՈՐՍՈՒ 40x60	9.2	18.4
5.	ԽԱՐՍԽԱՁՈՂ Φ12 A III	1.5	3.0
6.	ՊՈՂՊԱՏԵ ԹԵՐԹ -100*100*6 մմ	- 4 հատ/ 2.0 կգ	4.0 կգ
7.	ՄԵՏԱՂԱԿԱՆ ԷԼԵՄԵՆՏՆԵՐԻ ՅՈՒՂԱՆԵՐԿՈՒՄ ԵՐԿՈՒ ԱՆԳԱՄ - 4.6 մ^2		9.2 մ^2
8.	ԲԵՏՈՆԵ ՇԵՐՏ	- 0.04 մ^3	0.08 մ^3
9.	ԽՃԱՔԱՐԻ ՆԱԽԱՇԵՐՏ	- 0.02 մ^3	0.04 մ^3
10.	ՓԱՅՏԵ ՉՈՐՍՈՒՆԵՐԻ ԼԱՔԱՊԱՏՈՒՄ	- 1.84 մ^2	3.68 մ^2
11.	ԲՆԱՀՈՂԻ ՔԱՆԴՈՒՄ ՁԵՌՔՈՎ	- 0.06 մ^3	0.12 մ^3
12.	ԱՎԵԼՈՐԴ ԲՆԱՀՈՂԻ ՓՈՌՈՒՄ ՏԵՂՈՒՄ	- 0.06 մ^3	0.12 մ^3

ՄԵՏԱՂԱԿԱՆ ՆՍՏԱՐԱՆ ՄՆ-1 Մ 1:50

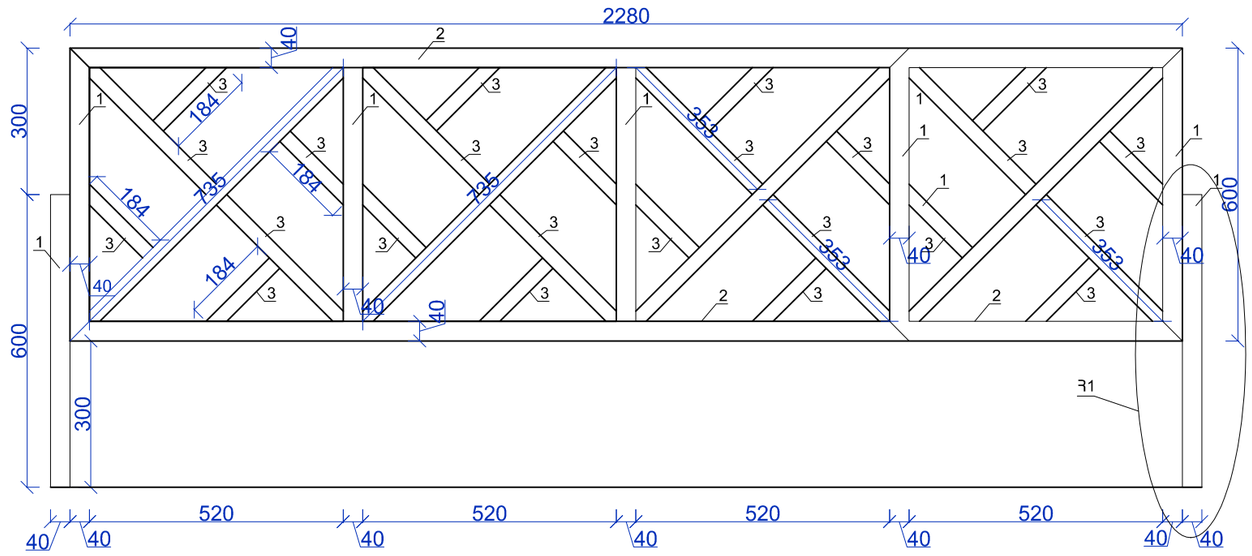

Տնօրեն	Ա. ՍԱՐԳՍՅԱՆ		ՀՀ Լոռու մարզի Լոռի Բերդ համայնքի Լոռի Բերդ բնակավայրի կենտրոնի բարեկարգում			
Ն Գ Ճ	Հ. ՀԱԿՈԲՅԱՆ			ՓՈՒԼ	ԹԵՐԹ	ԹԵՐԹԵՐ
Գծեց	Հ. ՀԱԿՈԲՅԱՆ			Ա Ն	ՃՇ - 5	9
Ստուգեց	Ն.ՕՀԱՆՅԱՆ					
			ՄԵՏԱՂԱԿԱՆ ՆՍՏԱՐԱՆ ՄՆ-1, ՄԵՏԱՂԱԿԱՆ ՆՍՏԱՐԱՆ ՀԵՌԱՆԿԱՐ, ՀԱՆԳՈՒՅՑ 1, ԿՏՐՎԱԾՔ, ՄԵՏԱՂԱԿԱՆ ՆՍՏԱՐԱՆԻ ՄՆ -1 ՄԱՍՆԱԳԻՐ	ՆԱԽԱԳԻԾ	«ԼՍ ՆԱԽԱԳԻԾ» ՍՊԸ	

ԱՇԽԱՏԱՆՔՆԵՐԻ ԻՐԱԿԱՆԱՑՄԱՆ ԺԱՄԱՆԱԿԱՑՈՒՅՑ

Հ/Հ	Աշխատանքների անվանումը	Ամիսներ												
		1	2	3	4	5	6	7	8	9	10	11	12	13
1	ԵԶՐԱՔԱՐԵՐԻ ՔԱՆԴՈՒՄ													
2	ԲԱԶԱԼՏԵ ԵՎ ԲԵՏՈՆԵ ԾԱԾԿՈՒՅԹՆԵՐԻ ՔԱՆԴՈՒՄ													
3	ԳՐՈՒՆՏԻ ՔԱՆԴՈՒՄ, ՀԱՐԹԵՑՈՒՄ													
4	ՀԱՐԹԱԿԻ ԿԱՌՈՒՑՈՒՄ ԲԵՏՈՆԵ ԳՈՒՆԱՎՈՐ ՍԱԼԻԿՆԵՐԻՑ													
5	ԽԱՂԱՀՐԱՊԱՐԱԿՈՒՄ ԱՎԱԶԱՐԿՂԵՐԻ ԿԱՌՈՒՑՈՒՄ													
6	ՄԱՐԶԱՍԱՐՔԻ, ԽԱՂԱՍԱՐՔԻ ԵՎ ՆՍՏԱՐԱՆՆԵՐԻ ՏԵՂԱԴՐՈՒՄ													
7	ԱՂԲԱՄԱՆՆԵՐԻ ՏԵՂԱԴՐՈՒՄ													
8	ՑԱՆԿԱՊԱՏԻ ԿԱՌՈՒՑՈՒՄ													
9	ԾԱՌԵՐԻ ՏՆԿՈՒՄ													
10	ԲՆԱՀՈՂԻ ԵՎ ՇԻՆ ԱՂԲԻ ԲԱՐՁՈՒՄ ԵՎ ՏԵՂԱՓՈԽՈՒՄ													

ԱՇԽԱՏԱՆՔՆԵՐԻ ՏԵՎՈՂՈՒԹՅՈՒՆԸ՝ 4 ամիս:

Տնօրեն	Ա. ՍԱՐԳՍՅԱՆ		ՀՀ Լոռու մարզի Լոռի Բերդ համայնքի Լոռի Բերդ բնակավայրի կենտրոնի բարեկարգում			
Ն Գ Ճ	Հ. ՀԱԿՈԲՅԱՆ					
Գծեց	Հ. ՀԱԿՈԲՅԱՆ			ՓՈՒԼ	ԹԵՐԹ	ԹԵՐԹԵՐ
Ստուգեց	Ն.ՕՀԱՆՅԱՆ			Ա Ն	ՃՇ - 9	9
			ԱՇԽԱՏԱՆՔՆԵՐԻ ԺԱՄԱՆԱԿԱՑՈՒՅՑ	«ԼՍ ՆԱԽԱԳԻԾ» ՍՊԸ		